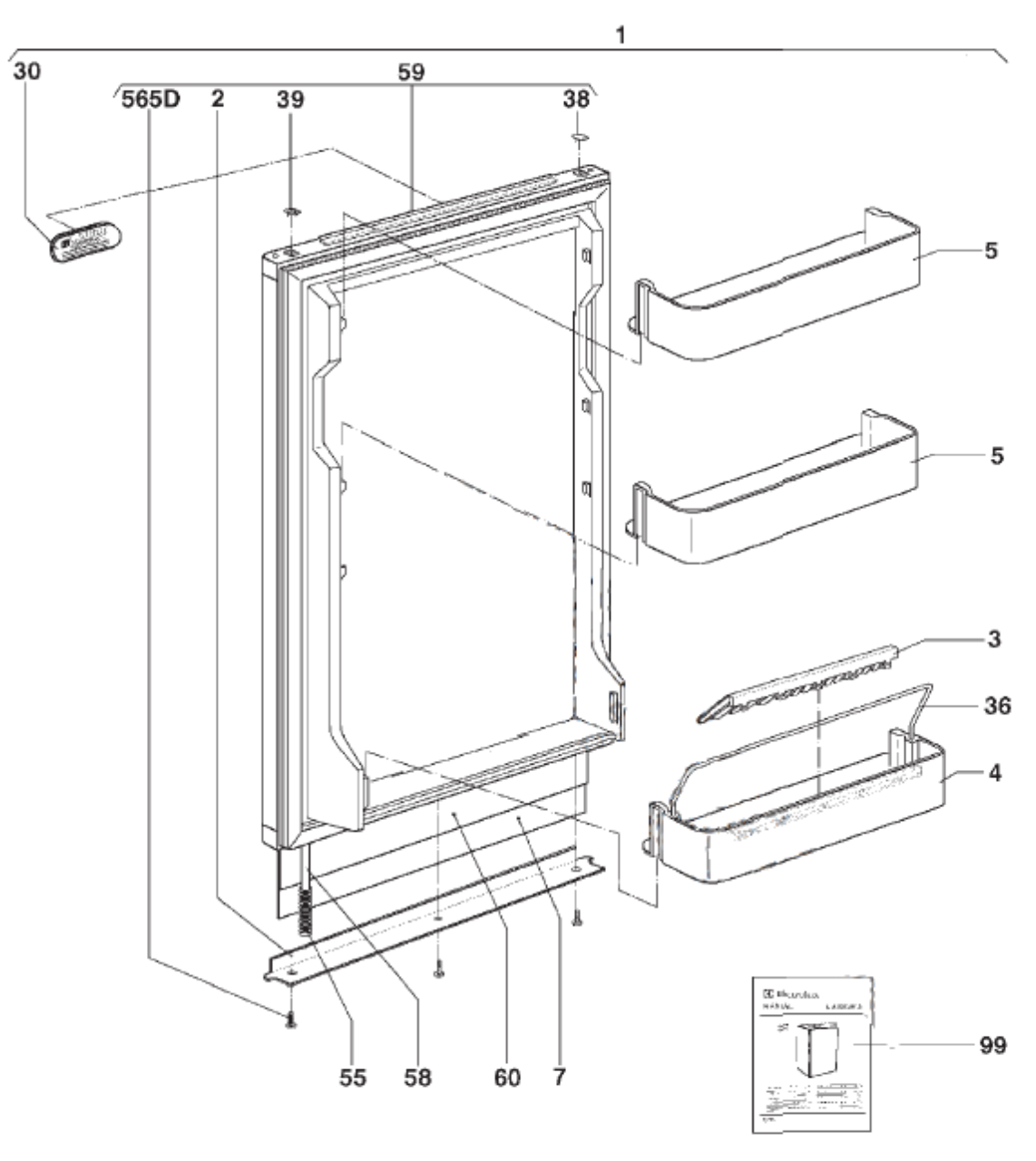
1
30
565D
2
39
59
38
5
5
3
36
4
55
58
60
7
99

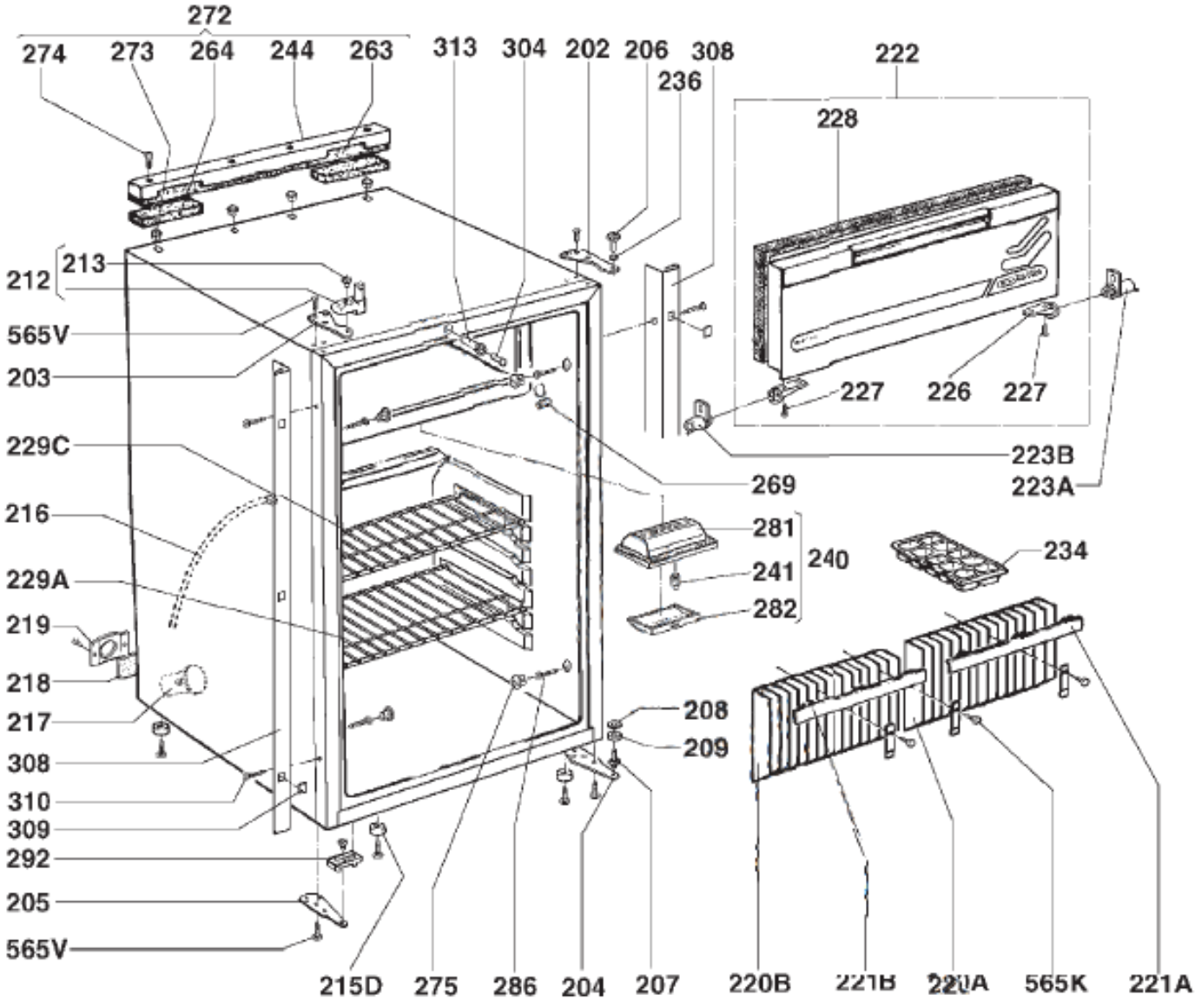
272
274
273
264
244
263
313
304
202
206
308
236
222
228
213
212
565V
203
229C
216
229A
219
218
217
308
310
309
292
205
565V
227
226
227
223B
223A
269
281
240
241
282
234
208
209
215D
275
286
204
207
220B
221B
220A
565K
221A

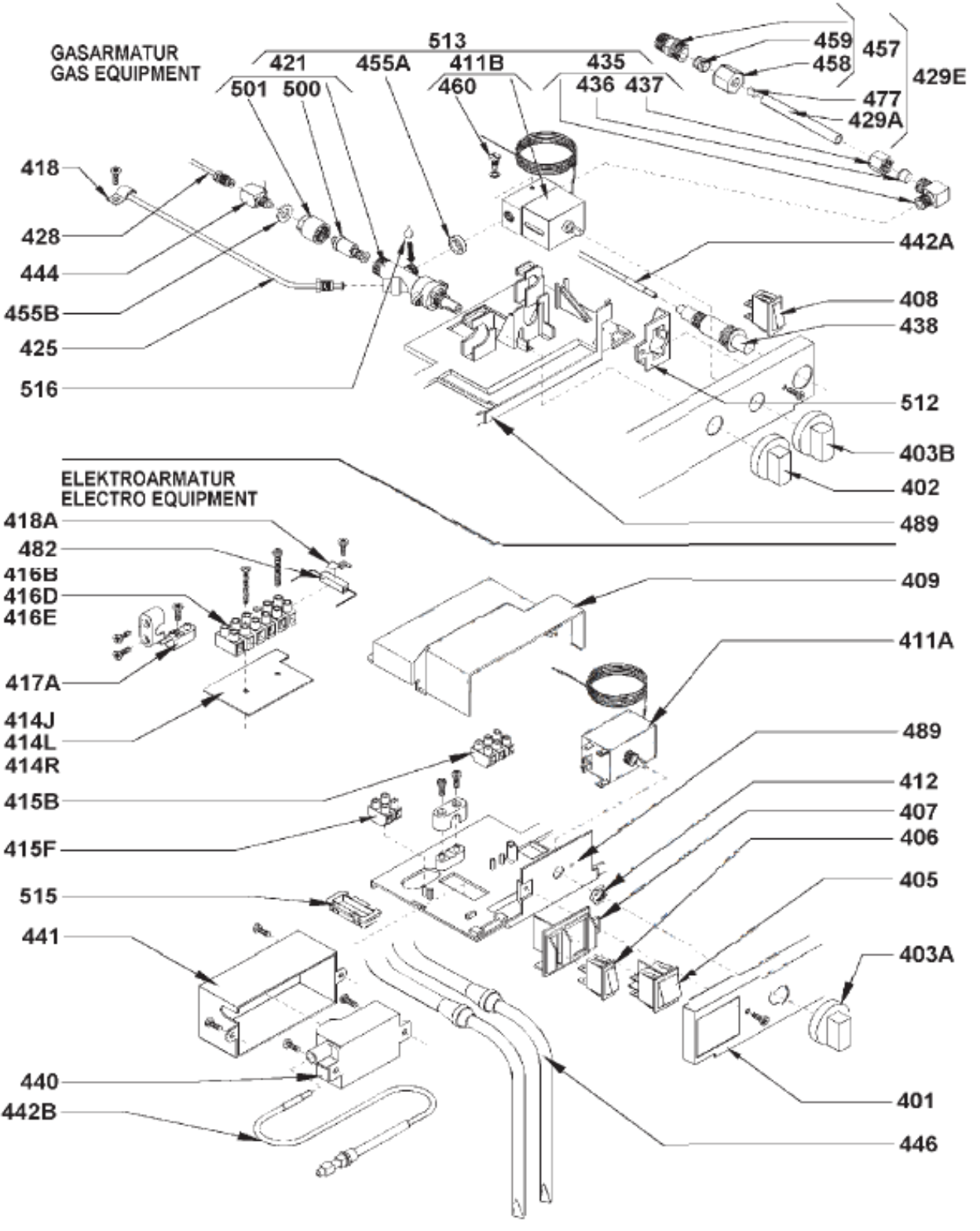
GASARMATUR
GAS EQUIPMENT
513
421
455A
411B
435
501
500
460
436
437
459
458
457
429E
477
429A
418
428
444
455B
425
516
442A
408
438
512
403B
402
489
ELEKTROARMATUR
ELECTRO EQUIPMENT
418A
482
416B
416D
416E
417A
414J
414L
414R
415B
415F
515
441
440
442B
409
411A
489
412
407
406
405
403A
401
446

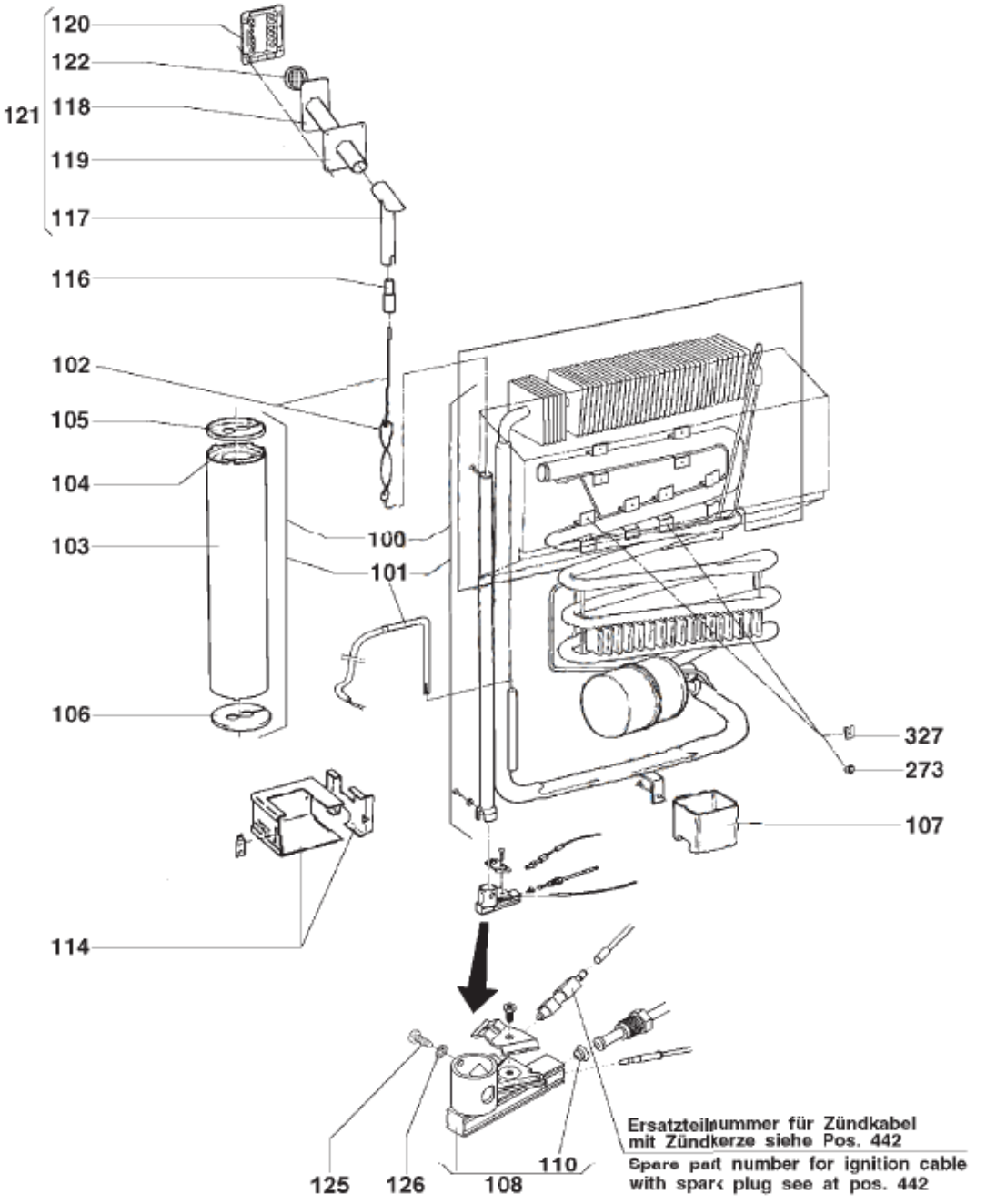
120
122
121
118
119
117
116
102
105
104
103
100
101
106
327
273
107
114
125
126
108
110
Ersatzteilnummer für Zündkabel
mit Zündkerze siehe Pos. 442
Spare part number for ignition cable
with spark plug see at pos. 442